2 - 2

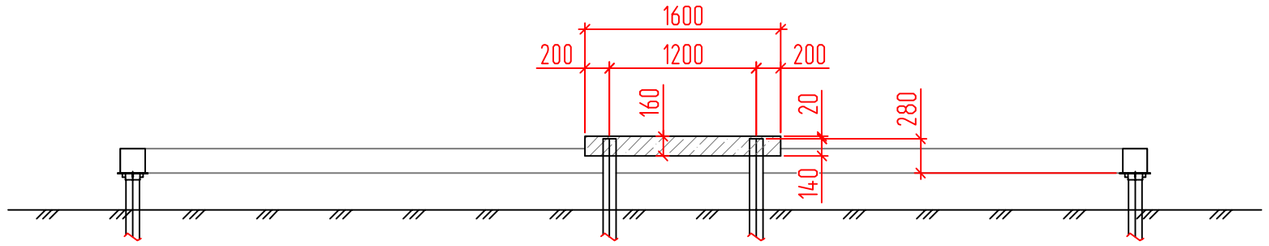

1 - 1

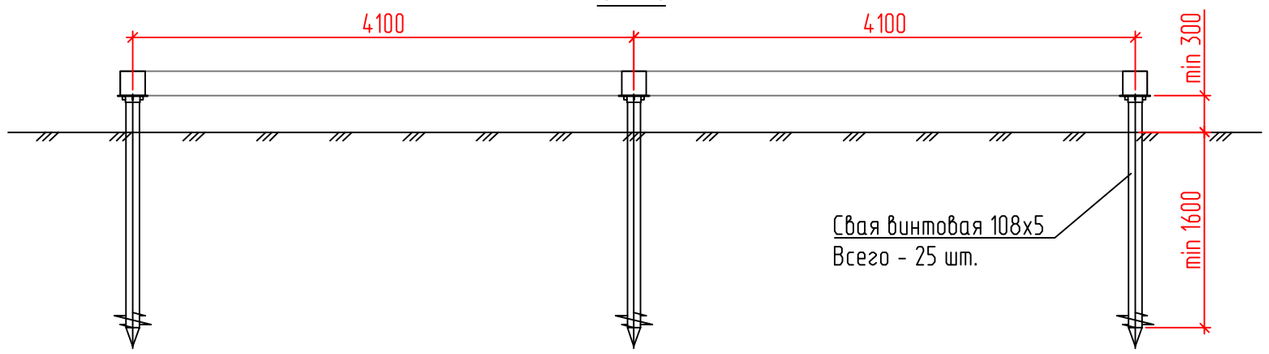

План

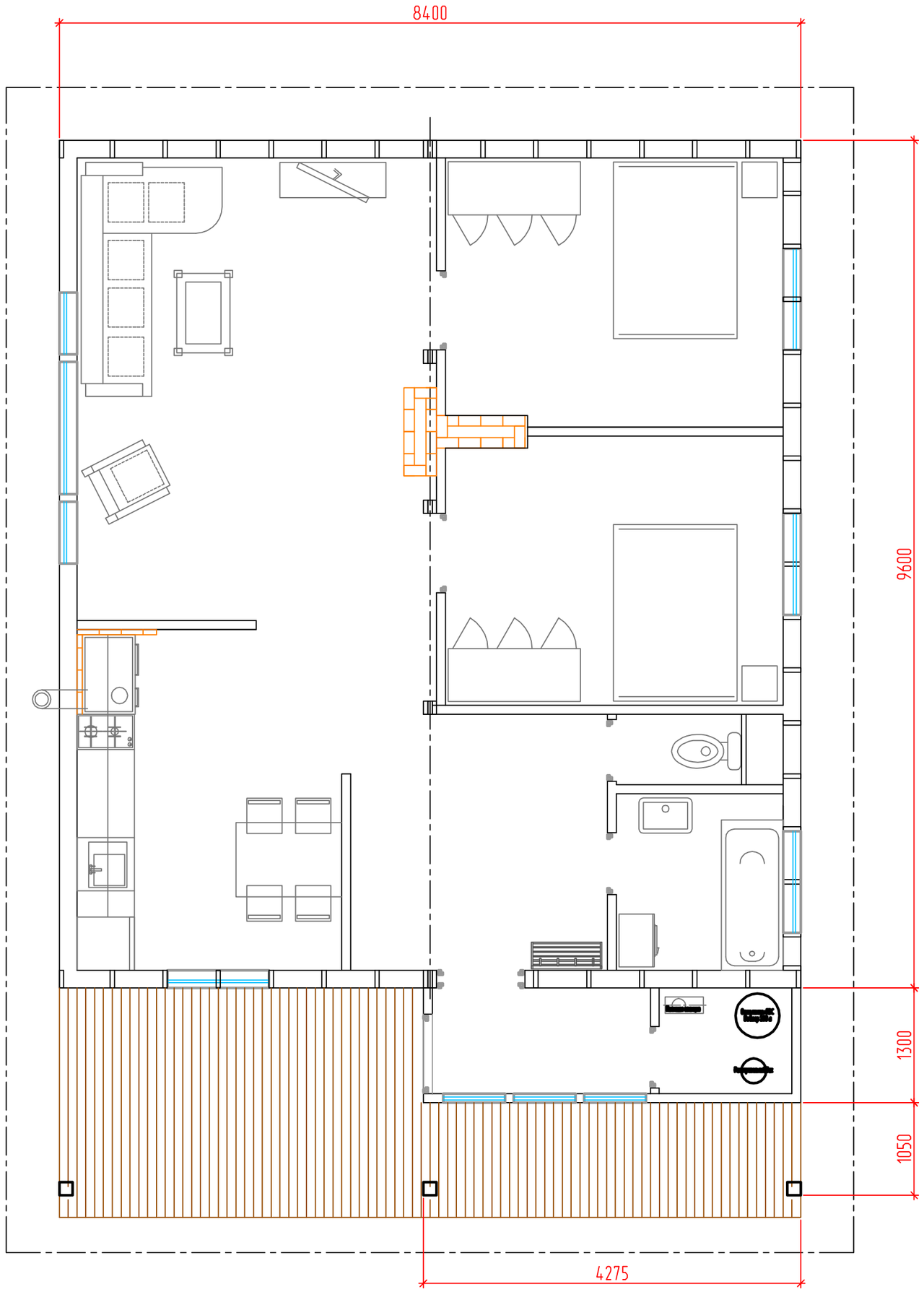
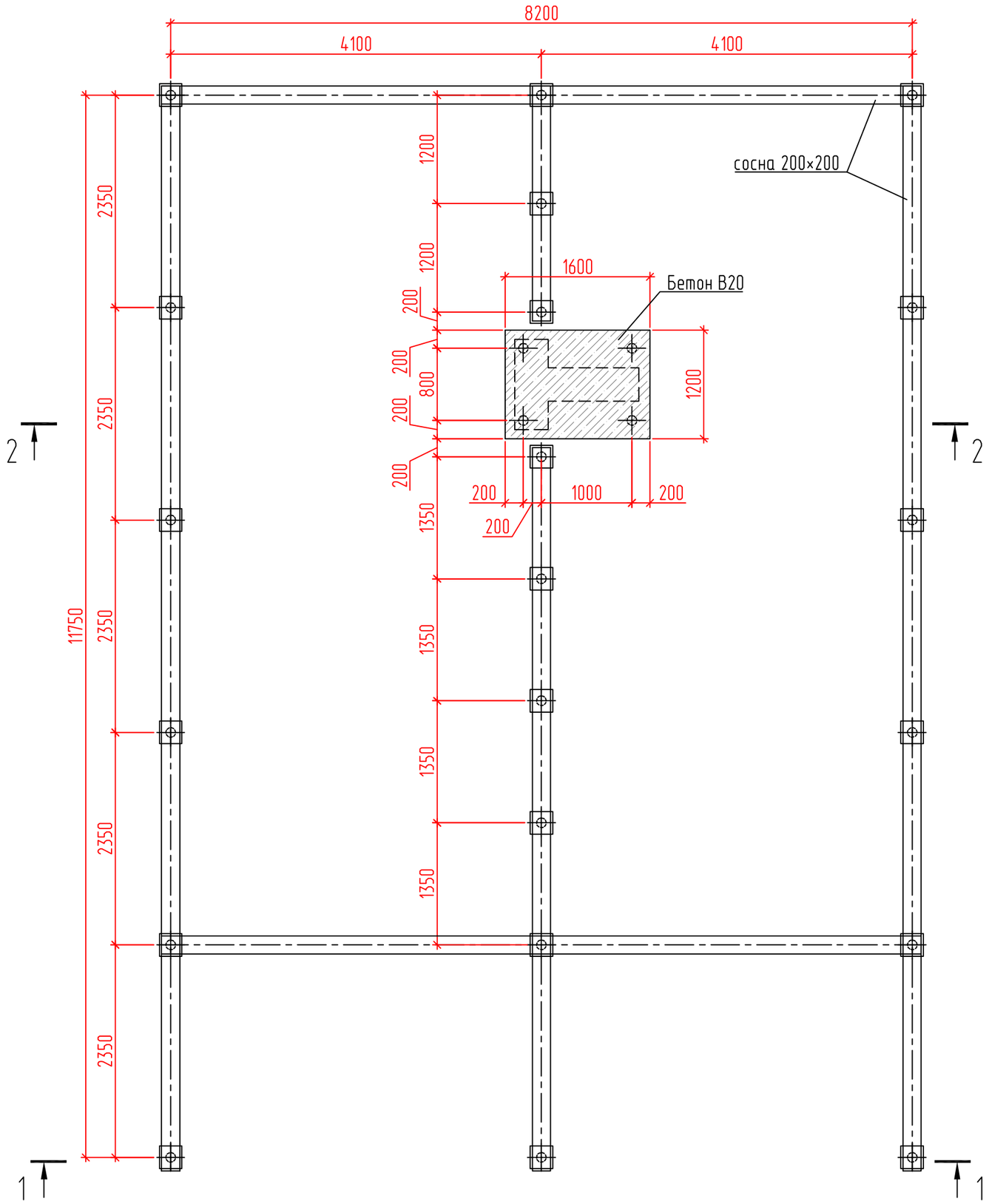
План свайного основания